HOJA DE DATOS

Número de pieza : 09980284

Relés de deslastre de carga RLR 2

para evitar picos de corriente

Función

Los relés de deslastre de carga desconectan un consumidor conectado cuando se conecta otro consumidor. Con ello, evitan que se produzcan picos de corriente impidiendo el funcionamiento simultáneo de consumidores potentes, como los calefactores por acumulación nocturna.##Los relés de deslastre de carga desconectan un consumidor conectado cuando se conecta otro consumidor que está conectado a través de la entrada de bobina. De este modo, se evita el funcionamiento simultáneo de consumidores potentes, como los calefactores por acumulación nocturna y los calentadores de paso continuo, lo que también elimina los picos de corriente.# Los dispositivos de la serie RLR están equipados con un relé de apertura sin potencial con una anchura de carcasa de solo un módulo. En comparación con el RLR 1, el RLR 2 presenta un retardo de desexcitación adicional para el funcionamiento de calentadores electrónicos de paso continuo.

Características

Entrada de bobina hasta 5,3 A, relé sin potencial como contacto de apertura de hasta 1 A, Retardo de desexcitación 0 (RLR 1) 0 2 semiondas de red (RLR 2), Anchura de solo un módulo (17,5 mm), grado de protección IP20

Tipo de montaje

Fijación rápida en la regleta de montaje, Posibilidad de elegir la posición de montaje que se desee

Campos de aplicación

Los relés de deslastre de carga se utilizan en todas aquellas ubicaciones en las que no se desea el funcionamiento simultáneo de consumidores eléctricos potentes y es posible desconectar un consumidor que ha estado funcionando durante un largo período de tiempo, por ejemplo, en los calefactores por acumulación nocturna o en los calentadores de paso continuo.

Datos técnicos

Denominación	RLR 2
máx. Corriente de vigilancia	43 A
Número de contactos de cierre, contactos de apertura y contactos inversores	0|1|0
Retardo de disparo	20 ms
Margen del umbral de conexión de la corriente	3.1 A ... 5.3 A
Tensión de servicio (CA)	230 V
	Entrada de control
Tensión asignada (AC)	230 V
Intensidad asignada In	6.7 A ... 39 A
Potencia asignada	0.5 VA ... 4 VA
Versión	Relés
Tensión asignada (CA)	400 V
Intensidad asignada (CA)	1 A
Potencia asignada	máx. 250 VA
Frecuencia de conmutación	máx. 30 1/min
Categoría o categorías de uso permitidas	AC-3
	Borne roscado abajo (Entrada de la bobina)
Sección de conexión unifilar	1 conductor: 2,5 mm² ... 16 mm²
Sección de conexión multifilar	1 conductor: 2,5 mm² ... 16 mm²
	Borne roscado arriba (Circuito de carga)
Sección de conexión unifilar	1 conductor: 0,75 mm² ... 4 mm²
Sección de conexión multifilar	1 conductor: 0,75 mm² ... 4 mm²
	datos generales
Ciclo de servicio	Servicio continuo (Ciclo de servicio ≤ 100 %)
Posición de uso	cualquiera
endurancia mecánica	mín. 100000000 ciclos de conmutación
Temperatura de almacenamiento	-40 °C ... 70 °C

Temperatura ambiente	-20 °C ... 40 °C
Tipo de carcasa	Carcasa de montaje en el cuadro de distribución
Tipo de montaje	Regleta de montaje (35 mm)
Material de la carcasa	Policarbonato (PC)
Grado de protección	IP40
Anchura	17.5 mm
Altura	87 mm
Profundidad	65 mm
Profundidad de montaje	60 mm
Anchura en módulos	1
Peso	0.088 kg
Normativas de construcción/Normas	EN 60715

Dimensiones

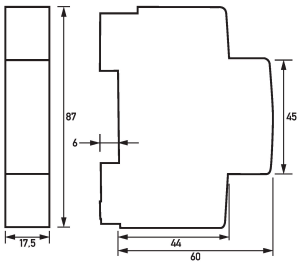

Dibujo acotado Relés de deslastre de carga RLR 2

Ejemplo de conexión

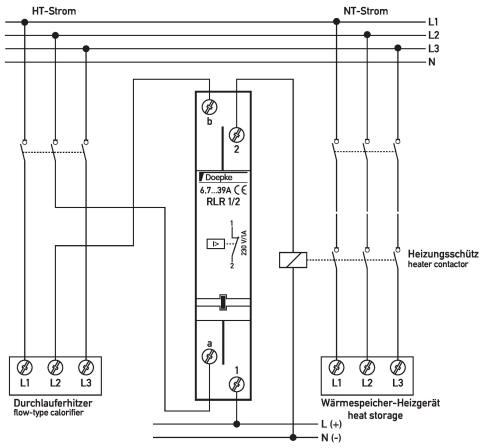

Ejemplo de cableado Relés de deslastre de carga RLR 2