Produktbild symbolisch

DATENBLATT

SIDS ohne LF 1

für die lichtabhängige Beleuchtungssteuerung

Artikelnummer 09500172

Internetlink

Funktion

Dämmerungsschalter sind Schalter, die elektrische Verbraucher bei Unterschreiten eines unteren Lichtwertes einschalten und bei Überschreiten eines oberen Lichtwertes wieder ausschalten. Doepke-Dämmerungsschalter gibt es in Ausführungen für die Außenmontage, aber auch für den Verteilereinbau mit außen montiertem Lichtsensor. Der Dämmerungsschalter SIDS ist eine Reiheneinbaukomponente des SI-Stromstoßsystems und erlaubt das außenlichtabhängige Schalten von elektrischen Verbrauchern. Der an den SIDS angeschlossene Lichtwertsensor LF 1 erfasst die aktuelle Helligkeit. Unterschreitet diese den am frontseitigen Potentiometer eingestellten Wert, aktiviert das Gerät zeitverzögert den statischen bzw. gibt einen Impuls an den dynamischen Ausgang. Überschreitet der Lichtwert den eingestellten, setzt das SIDS den statischen Ausgang wieder zurück bzw. gibt einen Impuls an einen weiteren Ausgang. Die Hysterese (zur Vermeidung zu häufigen Einschaltens) ist dabei über das zweite Potentiometer einstellbar.

Eigenschaften

großer Einstellbereich der Einschaltschwelle von 2 bis 500 Lux, stufenlos einstellbare Hysterese vom ein- bis dreifachen Wert der Einschaltschwelle, Statusanzeige über frontseitige grüne und rote LED, die auch die Justierung vereinfachen, feste Ein-/ Ausschaltverzögerung von 60 s, Sperr-Eingang, Ausgänge: Halbleiter, statisch und dynamisch, 24 V DC, 50 mA Belastbarkeit, Betriebsspannung: 24 V DC, Einbaubreite: 17,5 mm (1 TE), Schutzart eingebaut: IP 40

Montageart

Dämmerungsschalter: Schnellbefestigung auf Tragschiene, Einbaulage beliebig
Lichtfühler LF 1: , Wandmontage, vorzugsweise in Nord- oder Ostrichtung

Einsatzgebiete

Der Dämmerungsschalter eignet sich für die Verwendung in privaten, gewerblichen und industriell genutzten Anlagen und Gebäuden zum Schalten elektrischer Verbraucher bei Dämmerung, z. B. für die Beleuchtungstechnik (Reklameleuchten, Schaufenster, Parkplätze) oder für Antriebe (Rollläden, Jalousien, Markisen).

Hinweise

An einem Lichtsensor LF 1 können max. 10 Dämmerungsschalter (SIROLUX/SIDS, in beliebiger Kombination) parallel betrieben werden. Je nach Bestellnummer wird der Dämmerungsschalter mit oder ohne Lichtfühler geliefert.

Zubehör

Sensoren LF

Technische Daten

technische Daten	SIDS ohne LF 1
Baureihe	SIDS
Anzahl Schließer, Öffner, Wechsler	1
Betrieb manuell möglich	ja
Einstellbarkeit Verzögerung	fest
Einschaltverzögerungsbereich	max. 30 s
Ausschaltverzögerungsbereich	max. 40 s
Einstellbarkeit Einschaltschwelle Dämmerung	stufenlos, logarithmisch
Einschaltschwellenbereich Dämmerung	1 lux ... 500 lux

technische Daten	SIDS ohne LF 1
Einstellbarkeit Hysterese Dämmerung	stufenlos
Ausschaltschwellenbereich Dämmerung	1 lux ... 1500 lux
Betriebsspannung Quelle	externes Netzteil
Betriebsspannung (DC)	24 V (21,6 V ... 26,4 V)
Eigenverbrauch	max. 0,3 W
	Anzeige Einschaltschwelle, Status Ausgang
Art	LED
	Sensoreingang
Lastfaktor	1 ELF
	Steuerausgang
Ausführung	Halbleiter
Bemessungsspannung (DC)	24 V
Bemessungsstrom (AC)	0,05 A
Lastfaktor	20 ALF
	Schraubklemme (Sensoreingang)
Anschlusskabel	100 m
Klemmbereich	0,4 mm² ... 2,5 mm²
Anzugsdrehmoment	max. 0,6 Nm
	Schraubklemme (Steuerausgang)
Klemmbereich	0,4 mm² ... 2,5 mm²
Anzugsdrehmoment	max. 0,6 Nm
	allgemeine Daten
Einschaltdauer	Dauerbetrieb (ED ≤ 100 %, bei Ue)
Gebrauchslage	beliebig
Umgebungstemperatur	-10 °C ... 45 °C
Gehäuseart	Verteilereinbaugehäuse
Montageart	Tragschiene
Gehäusematerial	Polycarbonat (PC)
Schutzart	IP20
Breite	17,5 mm
Höhe	85 mm
Tiefe	65 mm
Einbautiefe	58 mm
Breite in Teilungseinheiten	1
Bauvorschriften/Normen	EN 60669-1

Maße

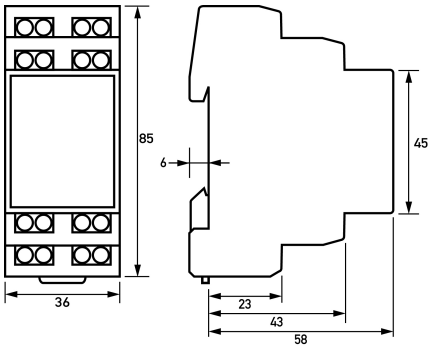

Maßzeichnung Gruppenansicht

Schaltungsbeispiel

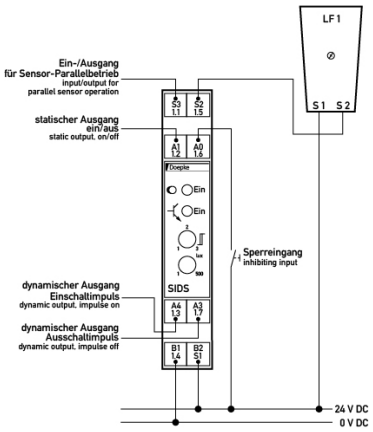

Anschlussschema