HOJA DE DATOS

SIDS mit LF 1

para el control de la iluminación en función de la luz del día

Número de pieza 09500156

Internetlink

Función

Los interruptores crepusculares son conmutadores que conectan consumidores eléctricos cuando el valor lumínico desciende por debajo del límite mínimo establecido y los vuelven a desconectar cuando se supera el valor lumínico máximo. Los interruptores crepusculares de Doepke se encuentran disponibles en versiones para el montaje en exteriores, pero también para la incorporación en el cuadro de distribución con un sensor de luz montado en el exterior. El interruptor crepuscular SIDS es un componente de montaje en carril DIN del sistema de impulsos SI que permite conmutar consumidores eléctricos en función de la luz exterior. El sensor de valores lumínicos LF 1 que está conectado al SIDS registra la luminosidad actual. Si dicha luminosidad desciende por debajo del valor ajustado en el potenciómetro situado en la parte delantera, el dispositivo activa la salida estática o envía un impulso a la salida dinámica una vez transcurrido un tiempo de retardo. Si el valor lumínico supera el valor ajustado, el SIDS restablece la salida estática y envía un impulso a otra salida. La histéresis (que se utiliza para evitar conexiones frecuentes) puede ajustarse a través del segundo potenciómetro.

Características

amplio intervalo de ajuste para el umbral de conexión de 2 a 500 lux, histéresis ajustable de forma continua de una a tres veces el valor del umbral de conexión, Indicador de estado a través de los LED verde y rojo situados en la parte delantera, que también simplifican el ajuste, retardo de conexión/desconexión fijo de 60 s, Entrada de bloqueo, Salidas: Semiconductores, estáticos y dinámicos, 24 V CC, 50 mA de capacidad de carga, Tensión de servicio: 24 V DC, Anchura de montaje: 17,5 mm (1 módulo), Grado de protección incorporado: IP 40

Tipo de montaje

Interruptores crepusculares: Fijación rápida en la regleta de montaje, Posibilidad de elegir la posición de montaje que se desee
Sensores de luz LF 1: , Montaje en la pared, preferentemente hacia el Norte o el Este

Campos de aplicación

El interruptor crepuscular resulta adecuado para su empleo en instalaciones y edificios de uso privado, comercial e industrial para conectar consumidores eléctricos cuando oscurece; por ejemplo, para equipamientos de luminotecnia (luces de anuncios luminosos, escaparates, aparcamientos o similar) o para accionamientos (persianas enrollables, persianas venecianas, toldos o similar).

Indicaciones

En un sensor de luz LF 1 pueden utilizarse en paralelo un máximo de 10 interruptores crepusculares (SIROLUX/SIDS, en cualquier combinación). En función del número de referencia, el interruptor crepuscular se entrega con o sin sensor de luz.

Accesorios

Sensores LF

Datos técnicos

technische Daten	SIDS mit LF 1
Baureihe	SIDS
Anzahl Schließer, Öffner, Wechsler	1
Betrieb manuell möglich	ja
Einstellbarkeit Verzögerung	fest
Einschaltverzögerungsbereich	max. 30 s
Ausschaltverzögerungsbereich	max. 40 s
Einstellbarkeit Einschaltschwelle Dämmerung	stufenlos, logarithmisch
Einschaltschwellenbereich Dämmerung	1 lux ... 500 lux

technische Daten	SIDS mit LF 1
Einstellbarkeit Hysterese Dämmerung	stufenlos
Ausschaltschwellenbereich Dämmerung	1 lux ... 1500 lux
Betriebsspannung Quelle	externes Netzteil
Betriebsspannung (DC)	24 V (21,6 V ... 26,4 V)
Eigenverbrauch	max. 0,3 W
	Anzeige Einschaltschwelle, Status Ausgang
Art	LED
	Sensoreingang
Lastfaktor	1 ELF
	Steuerausgang
Ausführung	Halbleiter
Bemessungsspannung (DC)	24 V
Bemessungsstrom (AC)	0,05 A
Lastfaktor	20 ALF
	Schraubklemme (Sensoreingang)
Anschlusskabel	100 m
Klemmbereich	0,4 mm² ... 2,5 mm²
Anzugsdrehmoment	max. 0,6 Nm
	Schraubklemme (Steuerausgang)
Klemmbereich	0,4 mm² ... 2,5 mm²
Anzugsdrehmoment	max. 0,6 Nm
	allgemeine Daten
Einschaltdauer	Dauerbetrieb (ED ≤ 100 %, bei Ue)
Gebrauchslage	beliebig
Umgebungstemperatur	-10 °C ... 45 °C
Gehäuseart	Verteilereinbaugehäuse
Montageart	Tragschiene
Gehäusematerial	Polycarbonat (PC)
Schutzart	IP20
Breite	17,5 mm
Höhe	85 mm
Tiefe	65 mm
Einbautiefe	58 mm
Breite in Teilungseinheiten	1
Bauvorschriften/Normen	EN 60669-1

Dimensiones

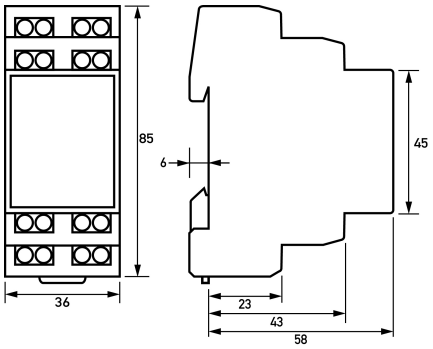

Dibujo acotado Vista de grupos

Ejemplo de conexión

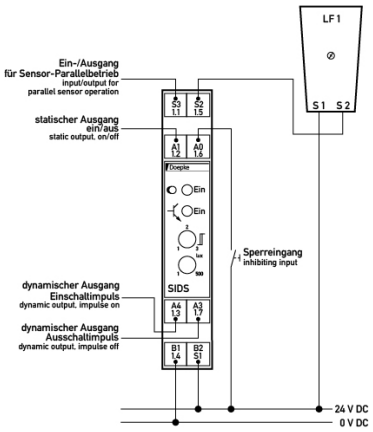

Esquema de conexiones