## HOJA DE DATOS

***Número de pieza : 09500040***

# Interruptores crepusculares Dasy 010-2 12 V AC/DC - we

***para el control de la iluminación en función de la luz del día (instalación en exteriores)***

### Función

Los interruptores crepusculares son conmutadores que conectan consumidores eléctricos cuando el valor lumínico desciende por debajo del límite mínimo establecido y los vuelven a desconectar cuando se supera el valor lumínico máximo. Los interruptores crepusculares de Doepke se encuentran disponibles en versiones para el montaje en exteriores, pero también para la incorporación en el cuadro de distribución con un sensor de luz montado en el exterior. Los dispositivos de la serie DASY son interruptores crepusculares con una histéresis ajustada de forma fija. Un potenciómetro rotativo permite preseleccionar el valor de crepúsculo en el que debe conectarse la iluminación. A continuación, la iluminación se desconecta cuando la luminosidad alcanza un nivel equivalente a 1,5 veces el valor ajustado.

### Características

amplio intervalo de ajuste de 1 lux ... 200 lux, así como alta estabilidad de conmutación, ajuste rápido y preciso de los valores de conmutación a través de la característica logarítmica y LED instantáneo, alto grado de inmunidad a una realimentación óptica gracias a la histéresis predefinida de forma fija, no se produce una conmutación no deseada cuando la luminosidad del entorno cambia durante unos instantes, supresión temporal del retardo de conmutación después del ajuste para comprobar la carga de forma inmediata, el robusto contacto de conmutación permite la conexión de lámparas compensadas en paralelo, amplio espacio de conexión y entradas de cables de gran tamaño para facilitar el tendido de las líneas

### Tipo de montaje

Carcasa de montaje sobre revoque para el montaje en la pared en interiores y exteriores. Si se utiliza el conjunto de fijación que puede adquirirse de forma opcional, también es posible realizar el montaje en un mástil o un tubo.

### Campos de aplicación

Control de la iluminación de las calles, los edificios y los terrenos industriales.

### Indicaciones

Denominación del producto "we" para carcasa blanca, "an" para carcasa de color antracita.

### Accesorios

Soportes de mástil

### Datos técnicos

| | |
|---|---|
| Denominación | Dasy 10 |
| Número de contactos de cierre, contactos de apertura y contactos inversores | 1\|0\|0 |
| Posibilidad de funcionamiento manual | false |
| Posibilidad de ajuste del retardo | fijo |
| Margen de retardo de conexión | máx. 10 s |
| Margen de retardo de desconexión | máx. 40 s |
| Posibilidad de ajuste del umbral de conexión del crepúsculo | gradual, logarítmico |
| Margen del umbral de conexión del crepúsculo | 1 lux ... 200 lux |
| Posibilidad de ajuste de la histéresis del crepúsculo | fijo |
| Factor de histéresis del umbral de desconexión del crepúsculo | 1.5 |
| Margen del umbral de desconexión del crepúsculo | 1 lux ... 200 lux |
| | **Tensión de suministro (Adaptador externo)** |

| | |
|---|---|
| Tensión de servicio (CA) | 12 V (10,8 V ... 13,2 V) |
| Tensión de servicio (CC) | 12 V (10,8 V ... 13,2 V) |
| Frecuencia de trabajo | 50 Hz |
| Consumo propio | máx. 2.5 W |
| | **Indicador (Umbral de conexión)** |
| Cantidad | 1 |
| Tipo | LED |
| | **Circuito de carga** |
| Versión | Relés |
| Tensión asignada (CA) | 230 V |
| Intensidad asignada (CA) | 10 A |
| Potencia asignada | máx. 2500 VA |
| Frecuencia asignada | 50 Hz |
| máx. Potencia asignada LED | 250 VA |
| | **Borne roscado (Circuito de carga)** |
| Margen de apriete | 0.4 mm² ... 4 mm² |
| Par de apriete | máx. 0.5 Nm |
| Número máximo de conductores por borne | 2 |
| | **datos generales** |
| Posición de uso | basculado 90° |
| endurancia mecánica | mín. 100000000 ciclos de conmutación |
| Temperatura de almacenamiento | -40 °C ... 70 °C |
| Temperatura ambiente | -25 °C ... 45 °C |
| Tipo de carcasa | Carcasa de montaje sobre revoque |
| Tipo de montaje | Montaje en un mástil |
| Material de la carcasa | Policarbonato (PC) |
| Color de la carcasa | señal blanca (similar a RAL 9003) |
| Grado de protección | IP54 |
| Anchura | 70 mm |
| Altura | 90 mm |
| Profundidad | 53 mm |
| Peso | 0.144 kg |
| Normativas de construcción/Normas | EN 60669-1 |
| Certificados | VDE |

## *Dimensiones*

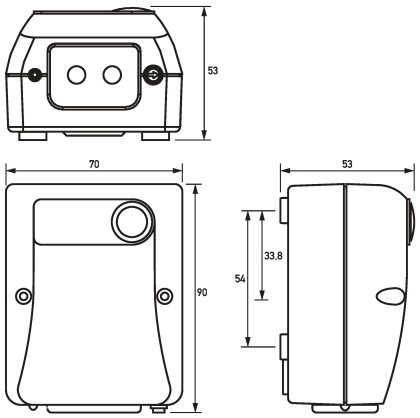


Dibujo acotado Interruptores crepusculares Dasy 010-2 12 V AC/DC - we

## *Ejemplo de conexión*

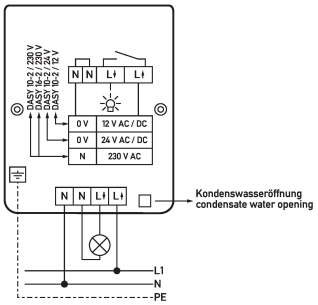

Ejemplo de cableado Interruptores crepusculares Dasy 010-2 12 V AC/DC - we

## *Diagramas*

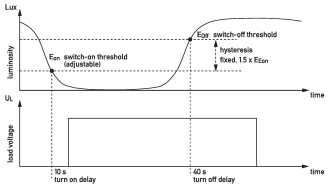


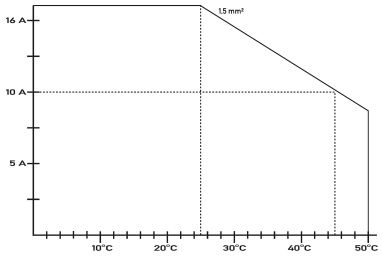


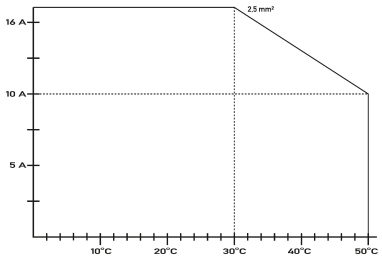


Diagramas Interruptores crepusculares Dasy 010-2 12 V AC/DC - we