HOJA DE DATOS

Número de pieza : 09344937

Monitores de corriente diferencial e.Guard RCM B 035

sensibles a todo tipo de corrientes tipo B

Función

Los monitores de corriente residual inteligentes sensibles a todas las corrientes (tipo B) detectan de forma fiable tanto las corrientes residuales como las defectuosas y las notifican sin desconectar el sistema. La interfaz Ethernet transmite los valores de corriente residual medidos a través del protocolo Modbus TCP. Los monitores de corriente residual inteligentes son una parte integral del sistema e.Guard, independientemente del NIVEL e.Guard seleccionado.

Características

aptos para el registro de corrientes de defecto de tipo B, gama de frecuencia vigilada de 0 Hz a 100 kHz, circuito eléctrico vigilado máx. 690 V (CA) / 1000 V (CC), 200 A, robusta carcasa de plástico, montaje sencillo, Configuración de diversos ajustes y presentación de los valores de corriente diferencial residual a través de Ethernet, Dos relés de alarma configurables con contactos inversores sin potencial, Tensión de servicio por PoE (Power over Ethernet) o conexión directa de 24 VCC

Tipo de montaje

La fijación se realiza en substratos estables o en una placa de montaje mediante los puntos de atornillado disponibles.

Campos de aplicación

El dispositivo de vigilancia resulta adecuado para el uso en los suministros de alimentación de edificios funcionales y de instalaciones industriales con redes TN-S o TN-C-S, redes IT y redes de corriente continua; por ejemplo, en salas de servidores de centros de cálculo, en laboratorios, en la industria automovilística y en el ámbito de instalaciones fotovoltaicas y sistemas de alimentación ininterrumpida (SAI) con inversores sin transformadores, sistemas de climatización, convertidores de frecuencia, fuentes de alimentación conmutadas, convertidores de alta frecuencia, máquinas de imprenta y empaquetadoras. , Aptos para vigilar circuitos eléctricos de CC e instalaciones en las que los equipos electrónicos pueden provocar corrientes de defecto continuas lisas o corrientes de defecto con frecuencias distintas de 50 Hz.

Indicaciones

La configuración individual se realiza a través del software e.Guard.
Para obtener más información, visite la página www.eguard.de.
Cambio de nombre: los dispositivos DCTR B-X Hz 035 PoE y DCTR B-X Hz 070 PoE se llaman ahora e.Guard RCM B 035 y e.Guard RCM B 070. Los productos ya pueden encontrarse con su número de referencia conocido o con el nuevo nombre.

Accesorios

Adaptador de carril de montaje RCM Mount B, Interfaces Gateway

Datos técnicos

Denominación	e.Guard RCM B 035
Modo operativo RCM	independiente
Memoria de errores existente	false
Selectividad ajustable	false
Característica de corriente diferencial residual de respuesta	B
max. corriente diferencial residual de respuesta ajustable IΔadj CA	30
max. corriente diferencial residual de respuesta ajustable IΔadj CC	3
Corriente diferencial residual de respuesta nominal IΔn	0.3 A
Corriente residual nominal no reactiva IΔno	0.15 A
Número de gamas de frecuencia selectivas	8

Gama de frecuencia de la corriente diferencial residual de respuesta tipo B	0 Hz ... 100 kHz
Gama de tensión asignada Uem del circuito eléctrico vigilado CA	0 V ... 690 V
Gama de tensión asignada Uem del circuito eléctrico vigilado CC	0 V ... 1000 V
Gama de frecuencia asignada del circuito eléctrico vigilado	0 Hz ... 400 Hz
Corriente diferencial térmica nominal de corta duración IΔth	2 kA (1 s)
Corriente residual continua nominal térmica IΔcth	100 A
Elementos de mando	Tecla de prueba
	interfaz serie (Ethernet (LAN))
Protocolos	Modbus TCP
Velocidad Ethernet	10BASE-T, 100BASE-TX
	Tensión de suministro (PoE (interfaz Ethernet), Adaptador externo)
Versión PoE	802.3 af (PoE)
Tensión de servicio (CC)	24 V (21,6 V ... 26,4 V)
Consumo propio	máx. 3.5 W
Resistencia a la tensión de impulsos asignada	0.5 kV
Categoría de sobretensión	III
	Indicador (Estado de la salida)
Tipo	LED (verde, naranja, rojo)
	Transformador en el lado primario
Resistencia a la tensión de impulsos asignada	8 kV
Tensión de aislamiento asignada	1000 V
Categoría de sobretensión	III
Intensidad asignada In	200 A
Precisión de medición	CA/CC: ± 5 % (del valor final del campo de medida)
Separada galvánicamente	false
	Salida de alarma
Versión	Relés
Cantidad	2
Relé de retardo de desexcitación	Tv = 0.0 s (por defecto) - ajustable de 0,0 s (valor predeterminado) a 5,0 s en pasos de 0,5 s (e.Guard) tiempo máximo de disparo resultante relé: Tmax = Tv + 3,0 s
Retardo de desexcitación del relé	5 s
Asignación de contactos	1 Contacto inversor
Tensión asignada (CA)	30 V
Tensión asignada (CC)	30 V
Intensidad asignada (CA)	1 A
Intensidad asignada (CC)	1 A
	Borne enchufable (Suministro de energía, Salida de conmutación)
Forma de conexión	femenino
Tipos de conductores permitidos	Conductores flexibles, Conductores sencillos
Sección de conexión unifilar	1 conductor: 0,2 mm² ... 1,5 mm²
Sección de conexión multifilar	1 conductor: 0,2 mm² ... 1,5 mm²
	RJ45 (Conexión Ethernet, Suministro de energía)
Forma de conexión	femenino
máx. Longitud del cable	100 m
	datos generales
Posición de uso	cualquiera
Altura de uso por encima del nivel del mar	2000 m
Temperatura de almacenamiento	-40 °C ... 70 °C
Temperatura ambiente	-25 °C ... 55 °C
Tipo de carcasa	Carcasa de montaje sobre revoque
Tipo de montaje	Montaje en la pared
Material de la carcasa	Policarbonato (PC)
Grado de protección	IP20
Posibilidad de precintar	false
Anchura	99 mm
Altura	113 mm
Profundidad	104 mm
Profundidad de montaje	113 mm
Peso	1.016 kg
Diámetro interior	35 mm
Normativas de construcción/Normas	DIN VDE 0664-400 (VDE 0664-400) 2012-05, DIN EN IEC 60664-1 (VDE 0110-1) 2022-07, IEEE Std 802.3af 2003, DIN EN IEC 61000-6-4 (VDE 0839-6-4) 2020-09, DIN EN IEC 62020-1 (VDE 0663-1) 2021-10

Grado de suciedad	2

Dimensiones

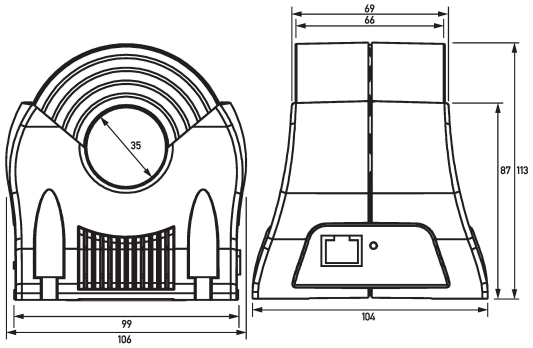

Dibujo acotado Monitores de corriente diferencial e.Guard RCM B 035

Ejemplo de conexión

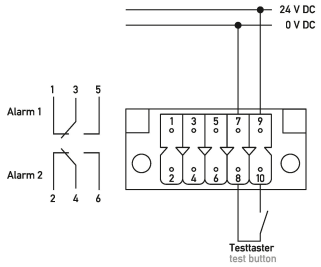

Ejemplo de cableado Monitores de corriente diferencial e.Guard RCM B 035

Diagramas

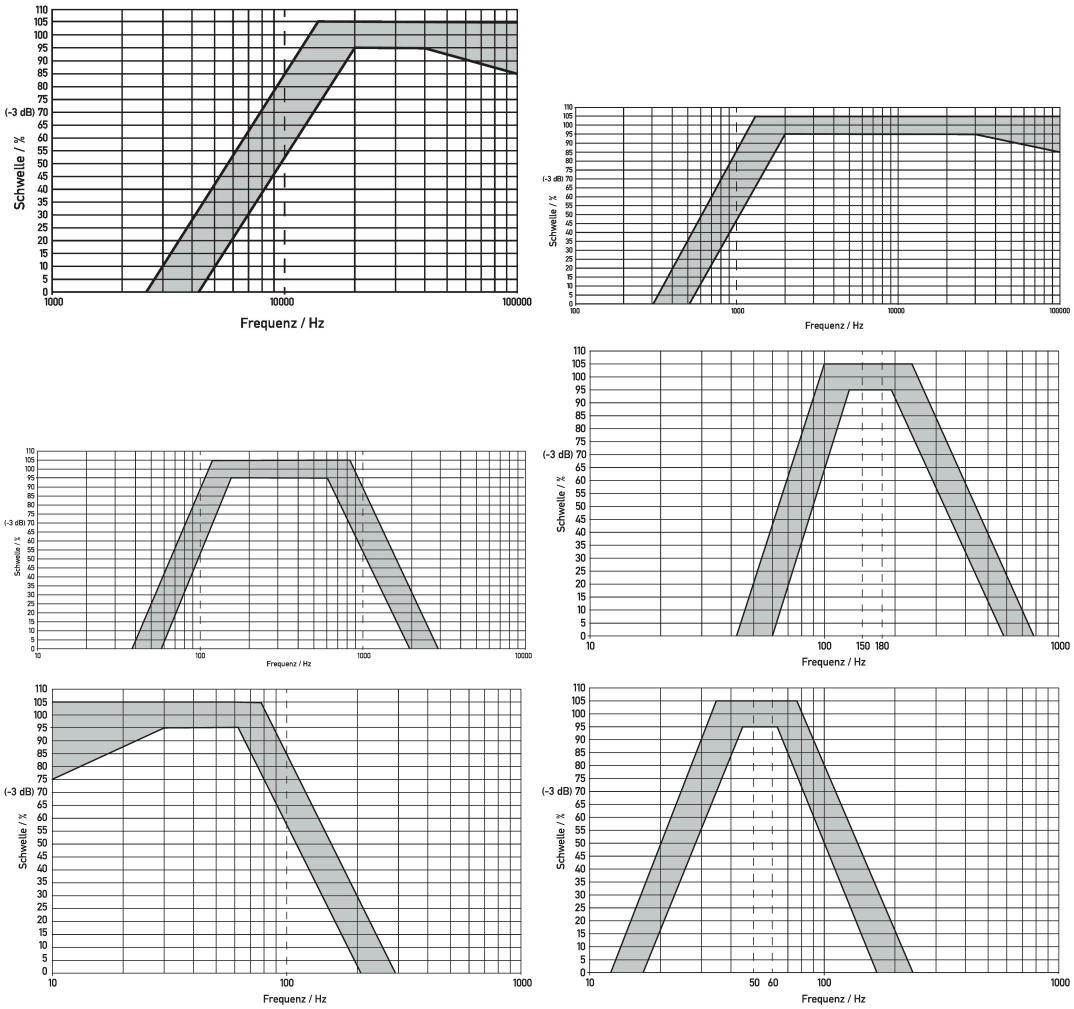

Diagramas Monitores de corriente diferencial e.Guard RCM B 035