imagen del producto simbólico

HOJA DE DATOS

DCT A-105

sensibles a corrientes pulsantes y a corrientes alternas tipo A

Número de pieza 09340257

Internetlink

Función

En combinación con unidades de evaluación, los transformadores de corriente diferencial residual resultan adecuados para proteger o vigilar circuitos eléctricos. Los transformadores destacan por su amplia selección de secciones de apertura (intensidades asignadas). De este modo, es posible proteger y vigilar instalaciones eléctricas con secciones del conductor grandes, es decir, con altas corrientes y altas tensiones. Los transformadores de la serie DCT pueden combinarse con la unidad de evaluación DMRCD para crear un dispositivo de protección diferencial modular (MRCD) según la norma EN 60947-2, o bien con la unidad de evaluación DRCM para crear un monitor de corriente diferencial (RCM) según la norma EN 62020. Solo pueden combinarse componentes del mismo tipo de corriente de defecto (A o B+). Los transformadores de corriente diferencial residual con la característica A registran corrientes de defecto alternas sinusoidales y corrientes de defecto continuas pulsantes. El transformador cubre todos los conductores activos que transcurren hasta los consumidores y utiliza su señal de salida para representar la curva de tiempo de la suma de las corrientes de todos los conductores que fluyen por él. Su señal de salida es proporcional a la corriente diferencial residual (corriente de defecto) que, en el caso de producirse un defecto de aislamiento, retorna al punto de puesta a tierra de la red de alimentación eléctrica a través del conductor de protección o a través de tierra.

Características

aptos para el registro de corrientes diferenciales residuales y corrientes de defecto de los tipos A y AC, gama de frecuencia vigilada de 50 Hz a 60 Hz (tipo A) o 40 Hz a 2 kHz (tipo AC), Detección de corrientes diferenciales residuales y de defecto de respuesta nominales de 30, 100, 300, 1000 y 3000 mA, versiones disponibles con diámetro interior de 20, 30, 35, 70, 105, 140 y 210 mm, Tensión asignada del circuito eléctrico vigilado de hasta 690 V, para intensidades asignadas de hasta 400 A, Ampliación de la intensidad asignada a través del manguito de centrado DMBT, carcasa de plástico compacta y robusta, montaje sencillo

Tipo de montaje

La fijación se realiza en substratos estables mediante los soportes de montaje incluidos en el volumen de suministro.Posibilidad de elegir la posición de montaje que se desee

Campos de aplicación

Los transformadores de la serie DCT A se utilizan en combinación con monitores de corriente diferencial de la serie DRCM tipo A y dispositivos de protección diferencial modular de la serie DMRCD tipo A.

Indicaciones

Los transformadores de corriente diferencial residual solo pueden utilizarse como transformadores de paso con sistemas de cables y líneas eléctricas aislados. Para el diámetro interior del transformador debe elegirse un tamaño equivalente al menos a 1,5 veces el diámetro exterior del cable o cables que se están tendiendo.

Accesorios

Clips de fijación DCT, Manguitos de centrado de campo magnético DMBT

Datos técnicos

datos técnicos	DCT A-105
Denominación	DCT A-105
Versión del transformador	Transformadores de corriente diferencial residual
Transformadores aptos para	DMRCD / DRCM
Característica de registro de la corriente diferencial residual	A, AC
	Transformador en el lado primario

datos técnicos	DCT A-105
Tensión asignada (CA)	0 V ... 690 V
Resistencia a la tensión de impulsos asignada	8 kV / Kategorie IV
Intensidad asignada	250 A
Frecuencia asignada	50 Hz ... 60 Hz
máx. Sobreintensidad relativa a la ausencia de disparo	6 x In
Factor de la corriente diferencial residual permanente asignada	1.5 x In
Corriente diferencial residual de cortocircuito asignada	10 kA
Factor de la corriente diferencial residual a corto plazo asignada	10 x In (für 1 s)
Factor de la corriente diferencial residual de impulsos asignada	25 x In
	Conexión para borne enchufable (Salida del transformador)
Protección contra contacto accidental existente	sí
máx. Longitud del cable	10 m (por ejemplo, LiY 0,5 mm^2)
máx. Diámetro exterior del cable de conexión	70 mm
Margen de apriete	máx. 4 mm^2
Par de apriete	máx. 0.25 Nm
	Datos generales
Posición de uso	cualquiera
Altura de uso por encima del nivel del mar	2000 m
Temperatura de almacenamiento	-40 °C ... 85 °C
Temperatura ambiente	-25 °C ... 65 °C
Tipo de carcasa	Carcasa de montaje sobre revoque
Tipo de montaje	Montaje en la pared
Material de la carcasa	Policarbonato (PC)
Grado de protección	IP20
Posibilidad de precintar	sí
Anchura	33 mm
Altura	170 mm
Profundidad	146 mm
Anchura con lengüetas	46 mm
Altura con lengüetas	170 mm
Profundidad con lengüetas	146 mm
Profundidad de montaje	146 mm
Diámetro interior	105 mm
Normativas de construcción/ Normas	EN 62020, VDE 0663, EN 60044-1, VDE 0414

Dimensiones

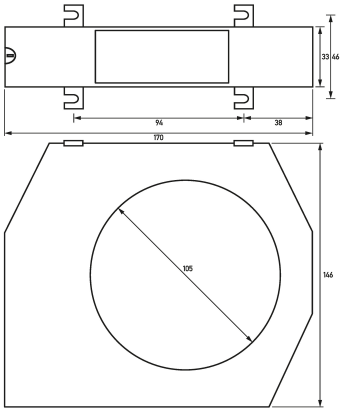

Dibujo acotado Vista de grupos